茨城県国民健康保険団体連合会　組織図
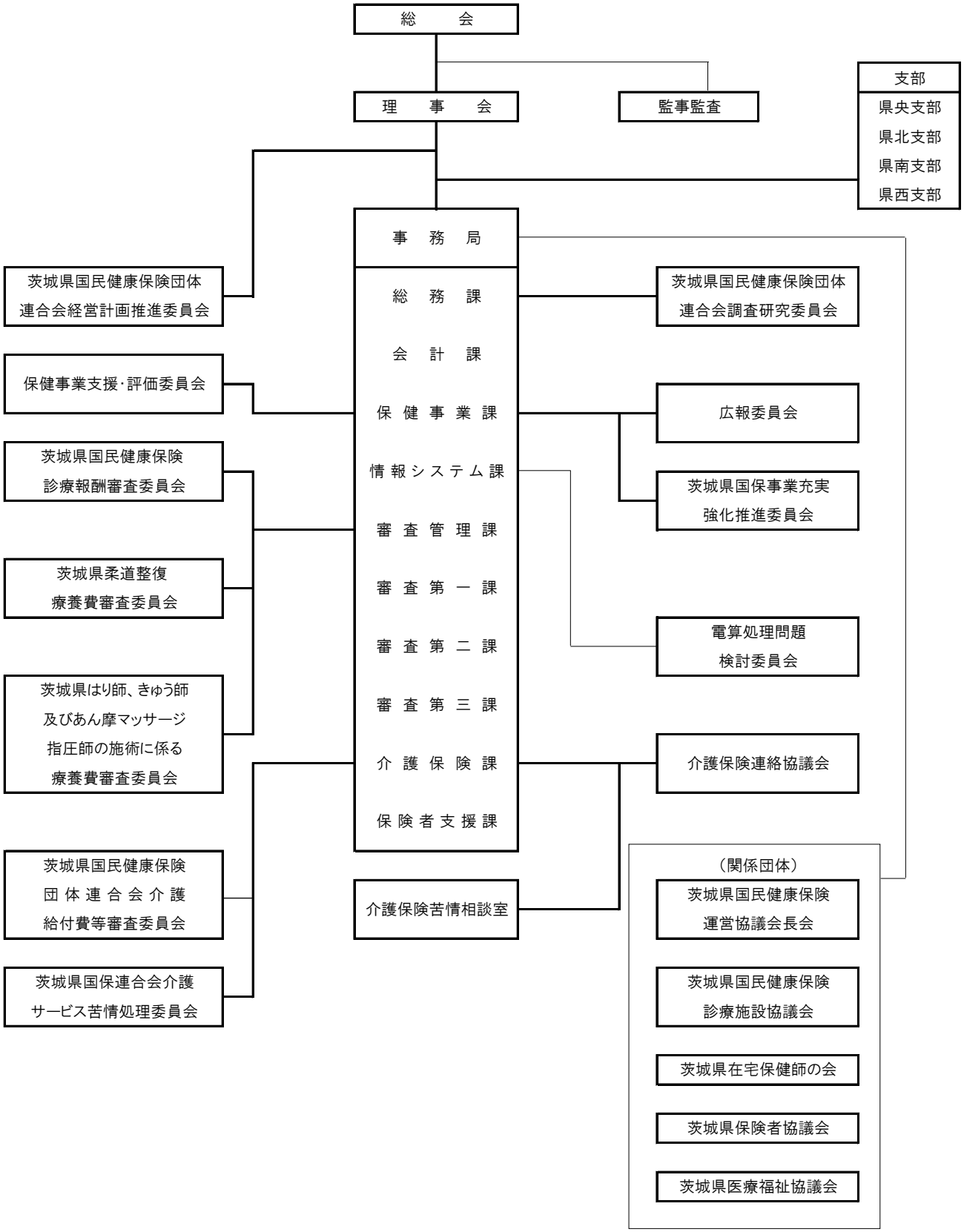
（令和7年4月1日現在）